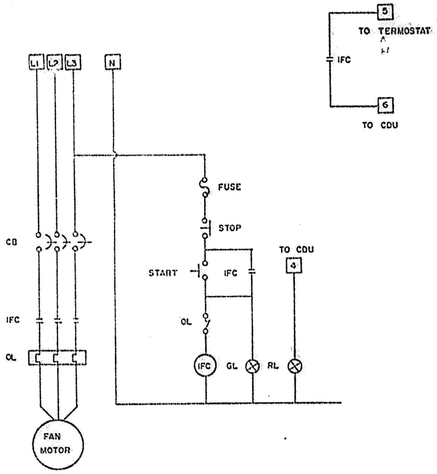

AHU-STARTER

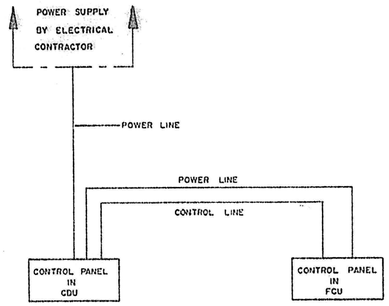

ELECTRICAL DIAGRAM FOR SPLIT/TYPE A/C UNIT

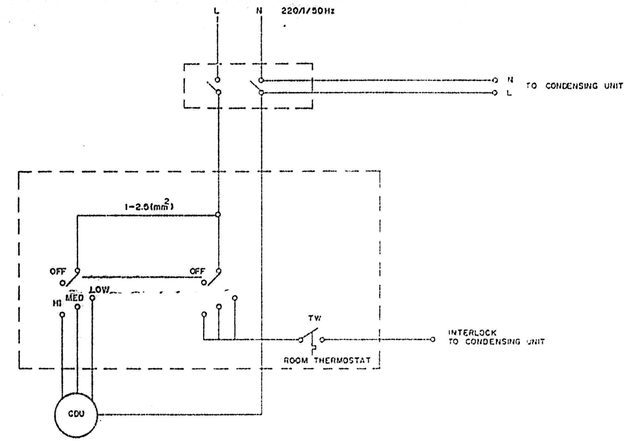

SPLIT TYPE AIR CONDITION

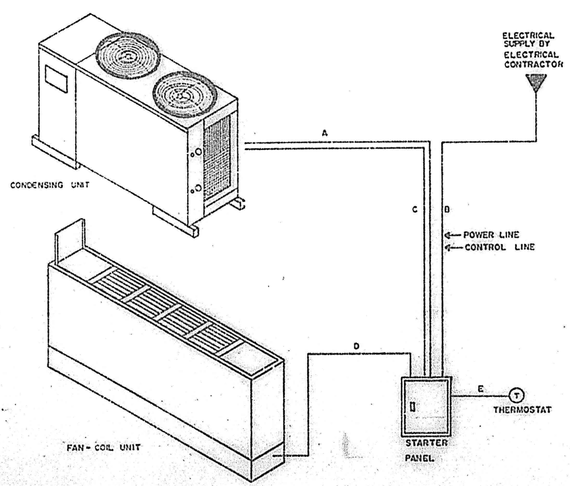

A = POWER LINE
B = POWER LINE
C = POWER LINE
D = POWER LINE
E = NOT REQUIRED IN CASE OF USING ROOM THERMOSTAT AT STARTER PANEL

TYPICAL LAY-OUT FOR ABOVE CDU

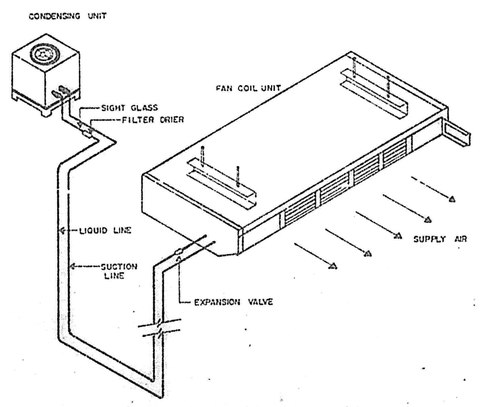

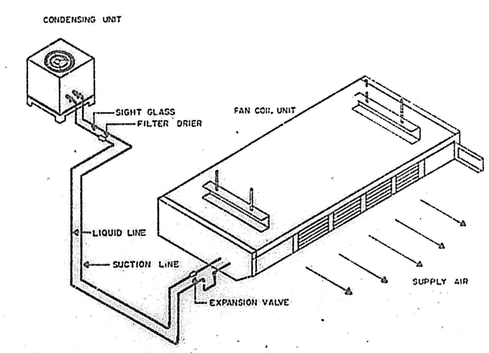

TYPICAL LAY-OUT FOR FCU UNDER CDU

กองแบบแผน กระทรวงสาธารณสุข			แบบ
ช่างสำรวจ	ช่างเขียน	นิต กล้ากสิกิจ	อาคารผู้ป่วย 6 ชั้น 144 เตียง
ผู้ควบคุมสำรวจ	หน.ฝ่ายสำรวจ		
ฝ่ายวางผังๆ	สถาปนิก		
	หน.งานวางผัง		
	หน.ฝ่าย		
ฝ่ายสถาปัตยกรรม	สถาปนิก	วิรัตน์ ไทยเวลย์	แสดงแบบ
	หน.งานสถาปัตยกรรม	วิรัตน์ ไทยเวลย์	ขยายการติดตั้งระบบปรับอากาศ 1
	หน.ฝ่าย	พิชัย ยิ่งรจินดา	
ฝ่ายวิศวกรรมโยธา	วิศวกรโยธา	อรรถพร ทองชิรชาย	
	หน.งานวิศวกรรมโยธา	อรรถพร ทองชิรชาย	
	หน.ฝ่าย	อรรถพร ทองชิรชาย	
ฝ่ายวิศวกรรม	วิศวกรไฟฟ้า	ดำรงวุฒิ งามพลัวอาจิต	แบบเลขที่
	หน.งานวิศวกรรม	ศุภลิพัฒ ศิริงะพันธุ์	9073
	หน.ฝ่าย	ชำรงค์ อนุชาชาติ	
ฝ่ายสาธารณูปการ	วิศวกรไฟฟ้า	ณรงค์ จันทร์นวล	แผ่นที่ ME-8/12
	หน.งานวิศวกรรมไฟฟ้า	ณรงค์ จันทร์นวล	เพิ่มแบบ 1.โดย 2.โดย
	วิศวกรเครื่องกล	สุวิทย์ ไกลินทง์	จำนวน 73
	หน.งานวิศวกรรมเครื่องกล	สุวิทย์ ไกลินทง์	วันที่ 27 พฤศ
	วิศวกรสุขาภิบาล	สมชัก อรรถชิตมะลิวัง	
	หน.งานวิศวกรรมสุขาภิบาล	วิสเนา อนุบรรจห์	ผู้อำนวยการกอง ลิทธิพงษ์ กรีติยุตานนท์
	หน.ฝ่าย	กัญจนลักษ์ ลลาบนลด	