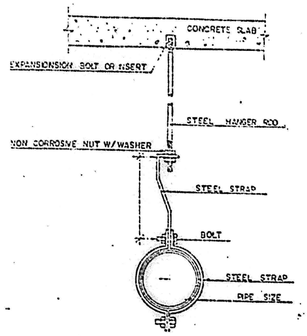

PIPE SIZE		HANGER ROD		STRAP SIZE		Min CLEARANCE		BOLT	
mm.	inch.	mm.	inch	mm.	inch.	mm.	inch.	mm.	inch.
15	1/2	9	3/8	25x1.5	1x0.06	100	4	9	3/8
20	3/4	9	3/8	25x1.5	1x0.06	100	4	9	3/8
25	1	9	3/8	25x1.5	1x0.06	100	4	9	3/8
32	11/4	9	3/8	25x3	1x0.06	100	4	9	3/8
40	11/2	9	3/8	25x3	1x1/8	100	4	9	3/8
50	2	9	3/8	25x3	1x1/8	150	6	9	3/8
65	21/2	12	1/2	25x3	1x1/8	150	6	9	3/8
80	3	12	1/2	25x3	1x1/8	150	6	9	3/8
100	4	12	1/2	25x3	1x1/8	150	6	9	3/8

1. STEEL CHANNEL
2. NON CORROSIVE NUT W/WASHER
3. WELDED
4. STEEL STRAP
5. THREADED ROD
6. PIPE SIZE
7. EXPANSION BOLT OR INSERT

HANGER SUPPORT 1:10
(FOR POLY BUTYLENE PIPE)

PIPE SIZE		HANGER ROD		STRAP SIZE		Min CLEARANCE	
mm.	inch.	mm.	inch.	mm.	inch	mm.	inch.
15	1/2	9	3/8	25x1.5	1x0.06	40	11/2
20	3/4	9	3/8	25x1.5	1x0.06	40	11/2
25	1	9	3/8	25x1.5	1x0.06	40	11/2
32	11/4	9	3/8	25x1.5	1x0.06	40	11/2
40	11/2	9	3/8	25x3	1x1/8	40	11/2
50	2	9	3/8	25x3	1x1/8	40	11/2
65	21/2	12	1/2	25x3	1x1/8	45	13/4
80	3	12	1/2	25x3	1x1/8	45	13/4

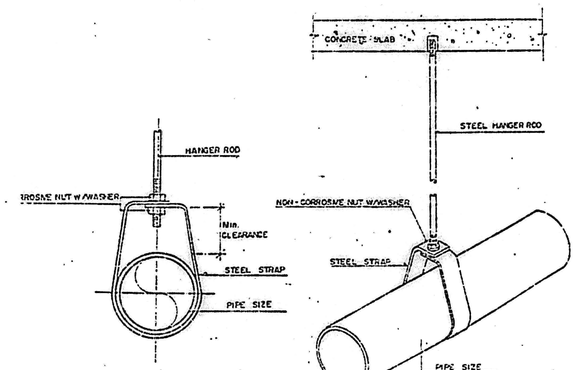

HANGER SUPPORT 1:10
(FOR PIPE SIZE UP TO Ø 2 1/2")

PIPE SIZE		HANGER ROD		UPPER BAR		LOWER BAR		BOLTS ROD		Min CLEARANCE	
mm.	inch.	mm.	inch.	mm.	inch.	mm.	inch.	mm.	inch.	mm.	inch.
100	4	15	5/8	30x6	1x1/4	30x5	1x3/16	9	3/8	52	21/16
125	5	15	5/8	30x6	1x1/4	30x5	1x3/16	12	1/2	52	21/16
150	6	19	3/4	40x6	11/2x1/4	40x5	11/2x3/16	12	1/2	57	21/4
200	8	22	7/8	45x6	1 3/4x1/4	45x5	1 3/4x3/16	15	5/8	64	2 1/2
250	10	22	7/8	45x10	1 3/4x1/4	45x6	1 3/4x1/4	19	3/4	64	2 1/2
300	12	22	7/8	50x10	2 x 1/4	50x6	2 x 1/4	19	3/4	76	2 5/16

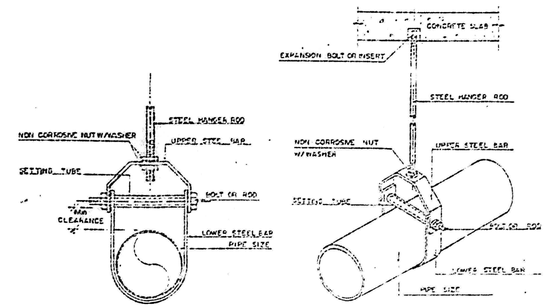

HANGER SUPPORT 1:10
(FOR PIPE SIZE Ø 3" & LARGER)

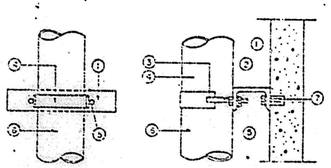

PIPE SIZE		THREADED ROD		STRAP SIZE	STEEL CHANNEL
mm.	inch.	mm.	inch.	inch.	mm.
15	1/2	6	1/4	1x1/8	75x40x5
20	3/4	6	1/4	1x1/8	75x40x5
25	1	6	1/4	1x1/8	75x40x5
32	11/4	9	3/8	1x1/8	75x40x5
40	11/2	9	3/8	1x1/8	75x40x5
50	2	9	3/8	1x1/8	75x40x5
65	21/2	12	1/2	11/4x3/16	100x50x5
80	3	12	1/2	11/4x3/16	100x50x5
100	4	12	1/2	11/4x3/16	100x50x5
125	5	12	1/2	11/4x3/16	100x50x5
150	6	15	5/8	11/2x3/16	100x50x5
200	8	15	5/8	11/2x3/16	100x50x5

SUPPORT FOR VERTICAL PIPE 1:10

กองแบบแผน กรมทรวงสาธารณสุข		แบบ อาคาร 6 ชั้น 144 เตียง
ฝ่ายสำรวจ ชำเลียง		
ฝ่ายสำรวจ	หน.ฝ่ายสำรวจ	
ฝ่ายวางผังฯ	สถาปนิก	
	หน.งานวางผัง	
	หน.ฝ่าย วิโรฒน์ โชยเวลน์	แสดงแบบ ขยายการติดเขวนท่อ
ฝ่ายสถาปัตยกรรม	สถาปนิก วิโรฒน์ โชยเวลน์	
	หน.งานสถาปัตยกรรม วิโรฒน์ โชยเวลน์	
	หน.ฝ่าย พิชัย อัลจันดา	
ฝ่ายมัณฑนากาว	มัณฑนากาว	
	หน.ฝ่าย อรรถพร ขอเอิราร	แบบเลขที่ 9073
ฝ่ายวิศวกรรม	วิศวกรโยธา ศรวรุธ งามต่องวัฒ	
	หน.งานวิศวกรรม สุพัฒน์ อัมระนันทน์	
	หน.ฝ่าย ชำนาญ ชูประยูรวัฒ	
ฝ่ายสาธารณูปการ	วิศวกรไฟฟ้า	แผ่นที่ SN-8/12 จำนวน 73
	หน.งานวิศวกรรมไฟฟ้า ณรงค์ จินทร์บรล	แก้ไขแบบ 1โดย 2โดย
	วิศวกรเครื่องกล	
	หน.งานวิศวกรรมเครื่องกล สุวิทย์ โกสินทร์	
	วิศวกรสุขาภิบาล	วันที่ 4 กย. 2539
	หน.งานวิศวกรรมสุขาภิบาล วัฒนา ธนูบรรพ์	ผู้อำนวยการกอง สิทธิพงษ์ กชิติยุตานนท์
	หน.ฝ่าย กัญจนลักษณ์ สถาบนลุด	